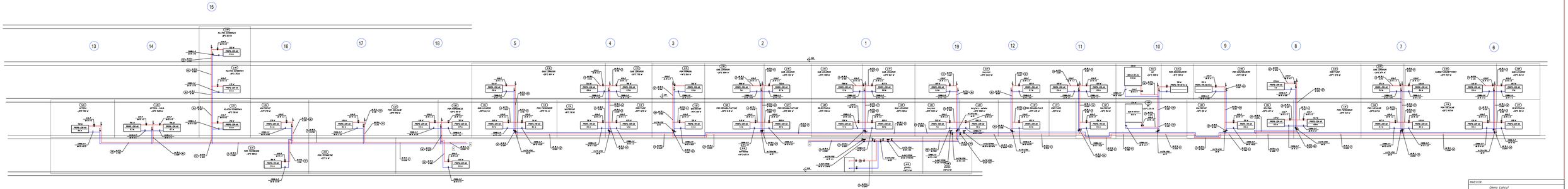

LEGENDA

Instalację c.o. wykonać z rur ze stali węglowej, ocynkowanych zewnętrznie STEEL, z połączeniami zgrzewowywanymi typu Press,

zasilanie

powrót

INWESTOR	
	Gmina Łańcut ul. Tkackiewicza 2a 37-100 Łańcut
PROJEKTANT	
Projektanci	
Asystent projektanta	
Faza	Dokumentacja projektowa wykonawcza
Adres	Aldgowa 810, 37-122 Aldgowa (d.w.dawn. Kłoś)
Rysunek	Rozwinięcie instalacji c.o.
Skala	-
Data	